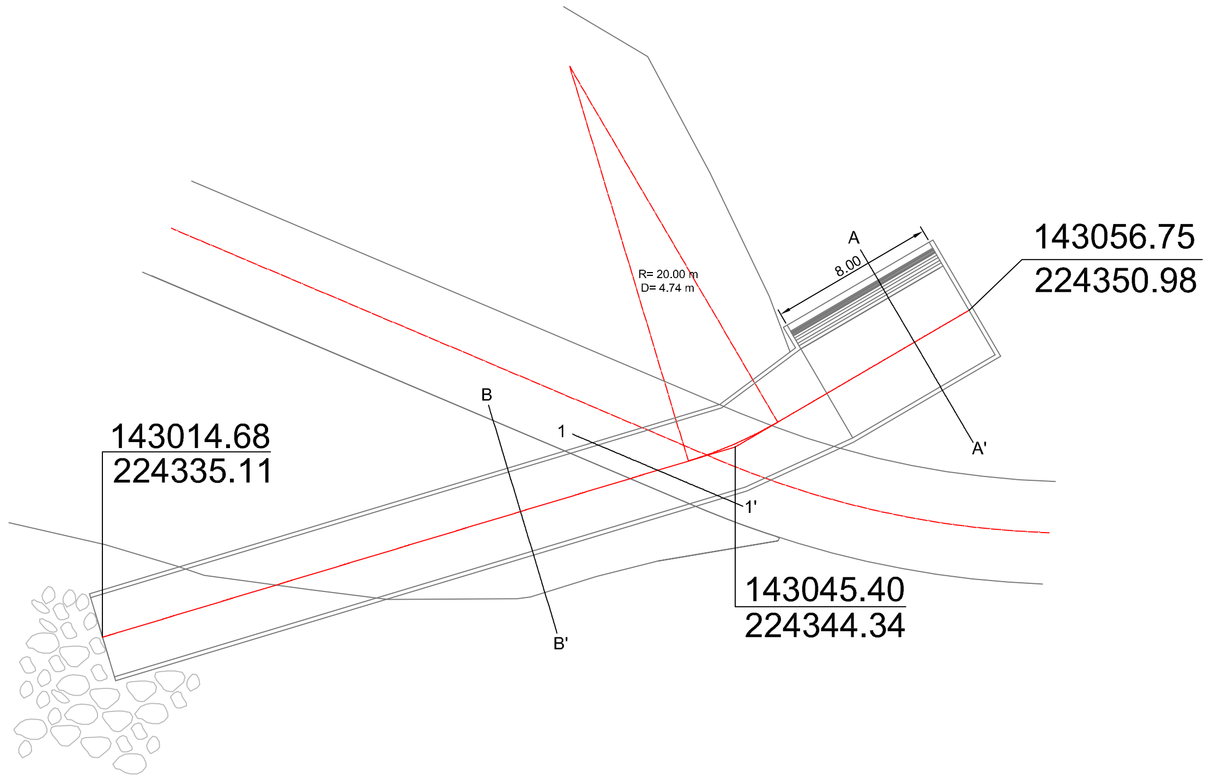

PLANTA

Escala 1:200

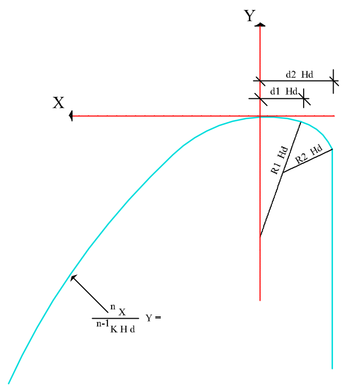

Perfil Teórico da Soleira Descarregadora

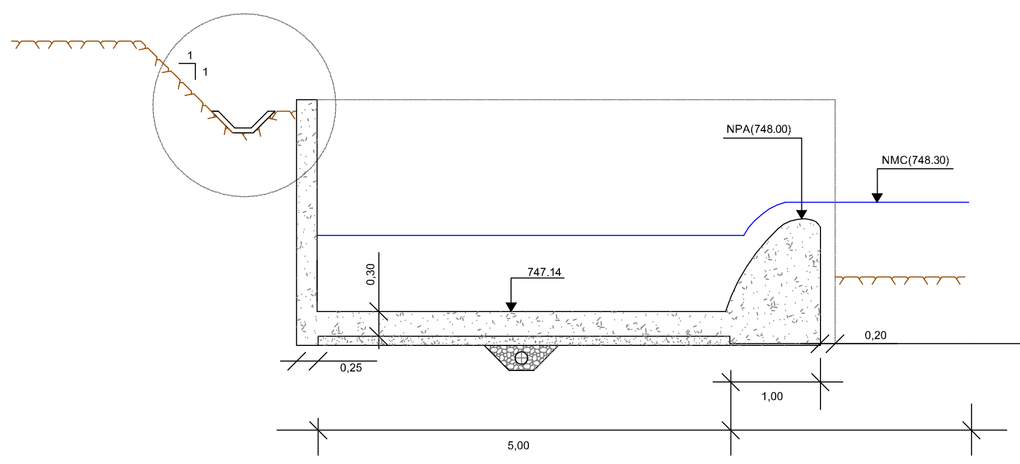

Soleira e Canal Descarregador

Corte A - A'

Escala 1:20

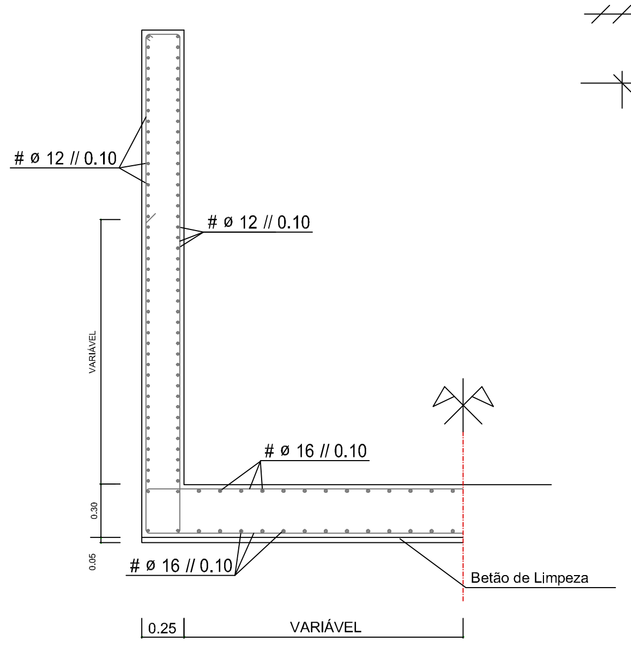

Canal Descarga

CORTE GERAL - ARMADURAS

Escala 1:25

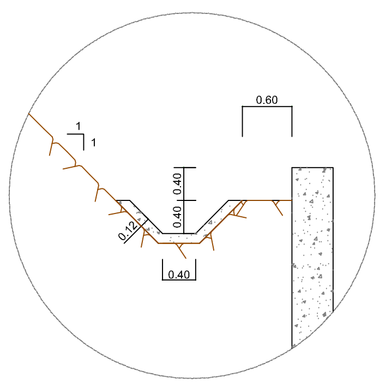

PORMENOR

ESCALA 1:25

Cotas do Terreno	753.350 753.000 752.052 751.123 750.165 749.593 749.544 749.351 749.158 748.633 747.836 747.123 746.650 746.178 746.053 745.714 745.553 745.211 744.710 744.405
Distâncias á Origem No Perfil	0.000 2.211 4.632 6.904 9.245 12.043 15.575 17.972 20.418 22.711 25.123 27.832 29.986 33.487 35.813 38.777 41.512 46.327 49.129 51.241
Na obra	0.000 8.200 31.780 34.580 41.980 45.410
Distâncias Parciais	0.000 2.211 2.421 2.272 2.341 2.798 3.532 2.397 2.446 2.293 2.412 2.709 2.154 3.501 2.326 2.964 2.735 4.815 2.802 2.112

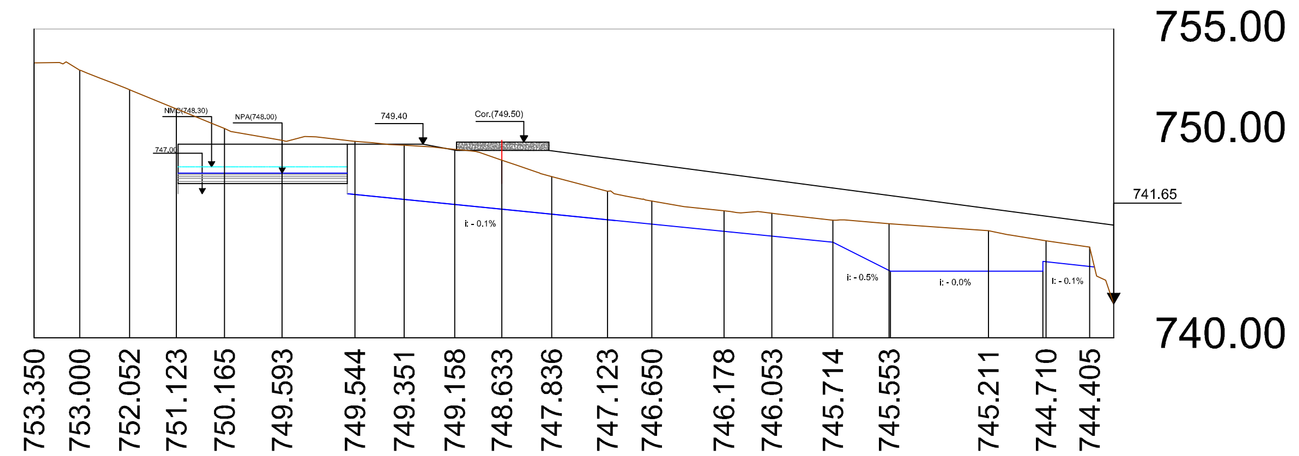

PERFIL LONGITUDINAL

Escala 1:200

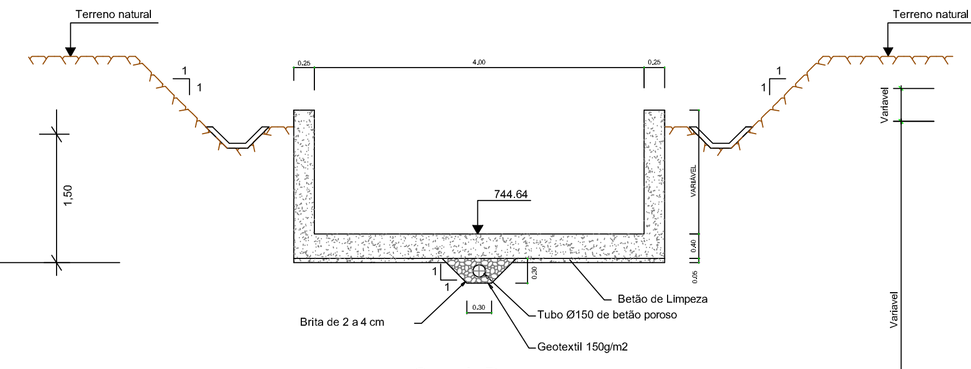

Canal Descarga

Corte B - B'

Esquemático

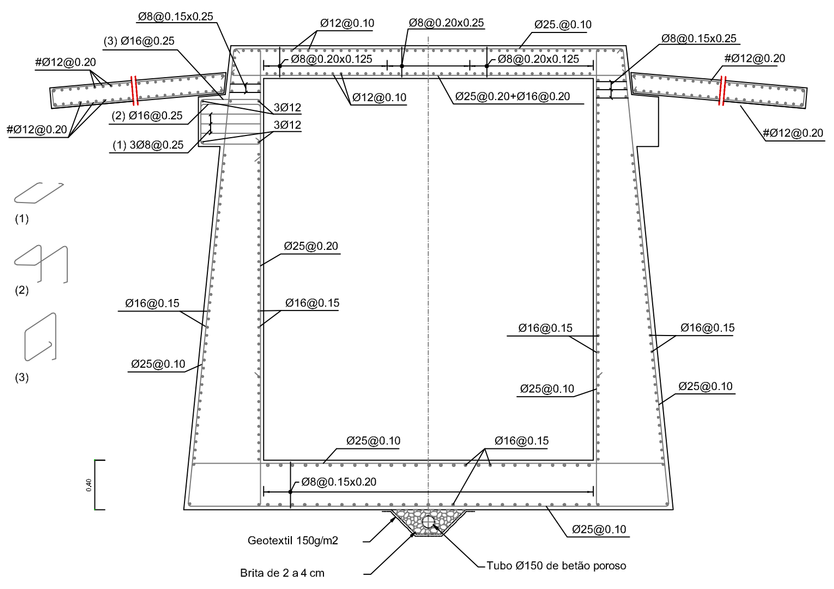

CORTE 1 - 1'

Escala 1:50

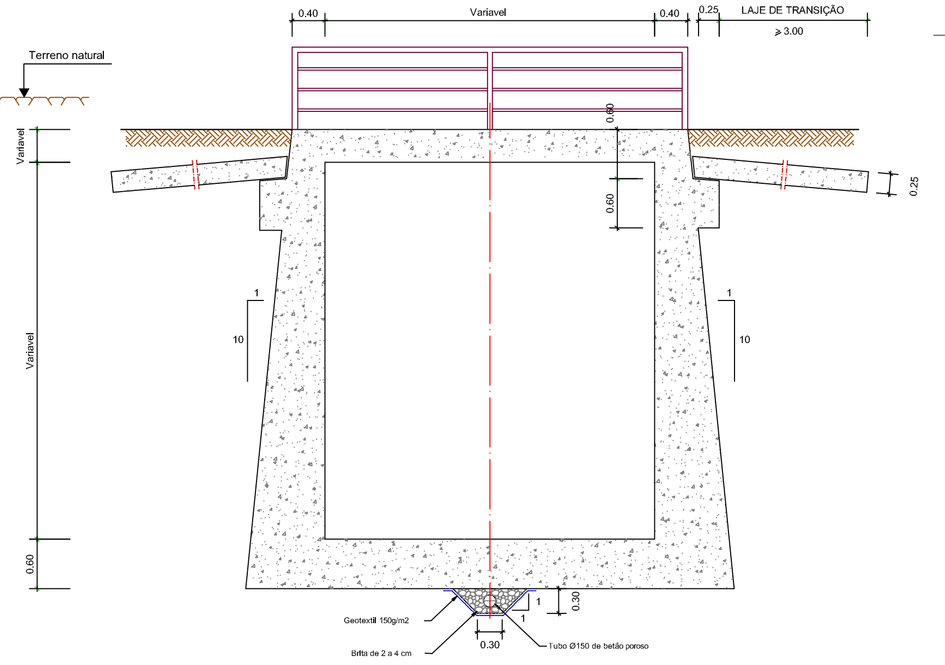

CORTE 1 - 1'

Escala 1:50

AÇO	BETÃO (NP ENV 206)		RECOBRIMENTO (cm)	
	RESISTÊNCIA	CLASSE DE EXPOSIÇÃO	EXTERIOR	INTERIOR
A400NR	C25/30	5b	0.05	0.05

CÂMARA MUNICIPAL DE VIMIOSO

REGADIO COLECTIVO TRADICIONAL DE AVELANOSO

PROJECTO DE REABILITAÇÃO, MODERNIZAÇÃO E AUMENTO DA CAPACIDADE DE ARMAZENAMENTO DE ÁGUA

BARRAGEM DE SANTA ANA

DESCARREGADOR DE CHEIAS - DESENHOS TIPO E PORMENORES CONSTRUTIVOS

NOME:		RUB.	DATA:
LEVANTOU			
DESENHOU	Duarte Santos		05/2017
PROJECTOU			05/2017
APROVOU			

FORMATO A1 MOD_TCE
EDIÇÃO EM ACAD2005 - LIC. Nº 05725491452#0NA

DESENHO Nº: CMV-RCTA-11-2016

Folha 11|00

ESCALA: 1:200 1:50 1:25 1:20

DWG: CMV_RCTA_2016_PE_11.dwg

TCE

www.tce.com.pt